R.P.E. S.r.l.
DISEGNO EMESSO DA U.T.
Data: 18/02/2022

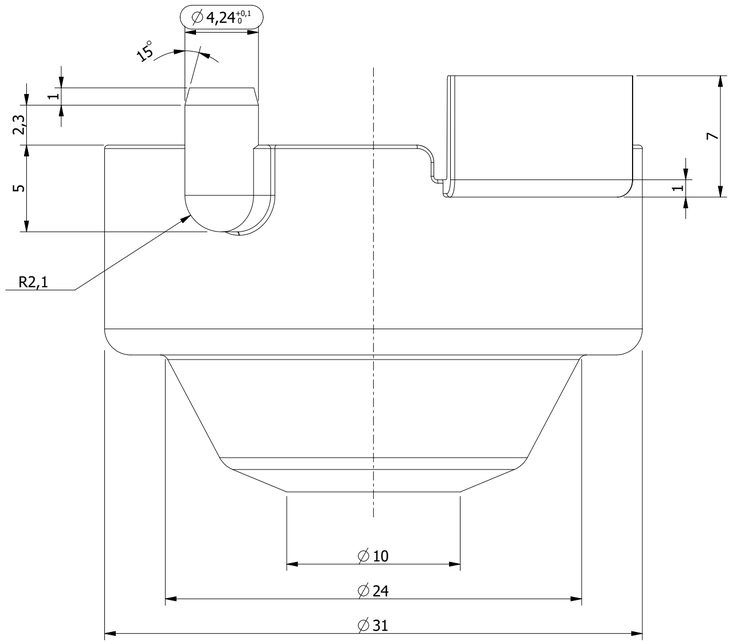

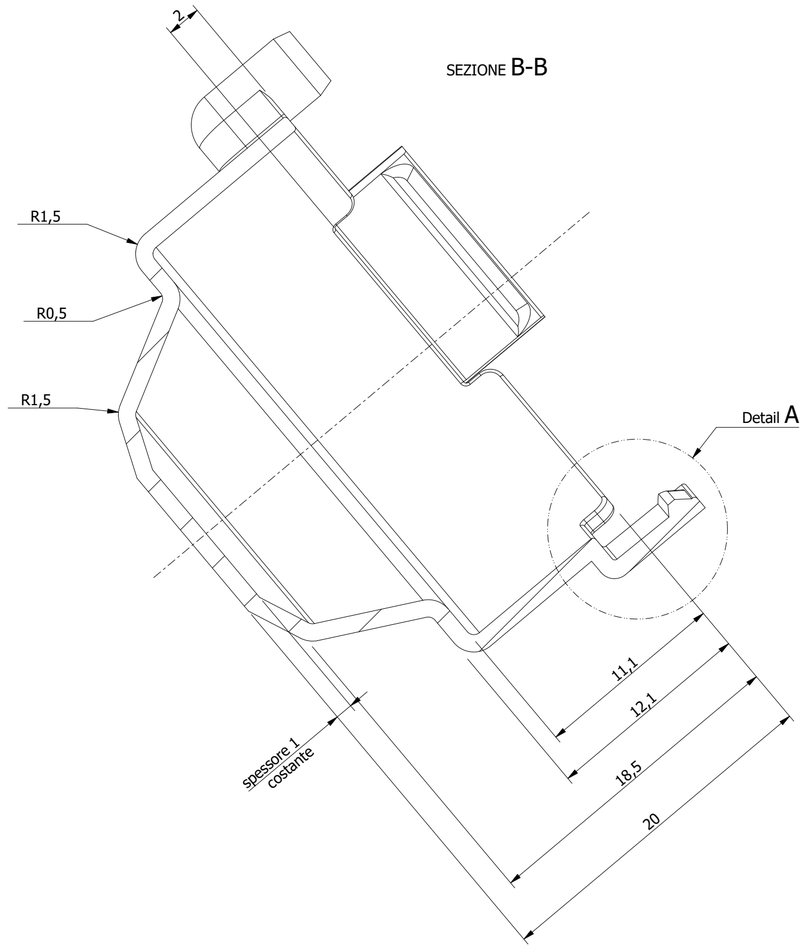

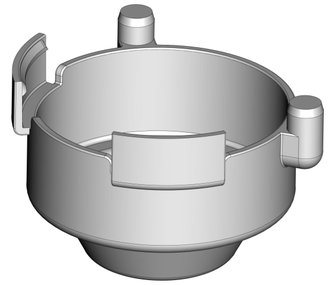

DETTAGLIO A
SCALA 10:1

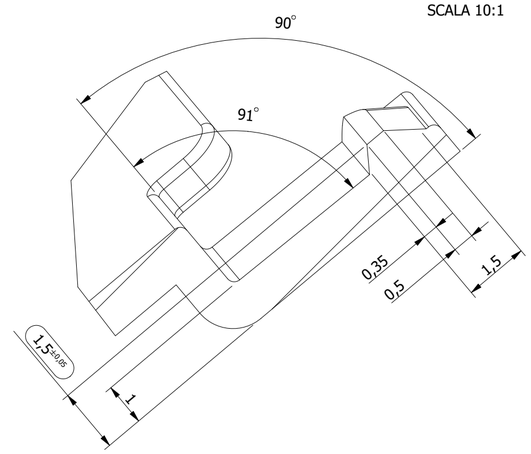

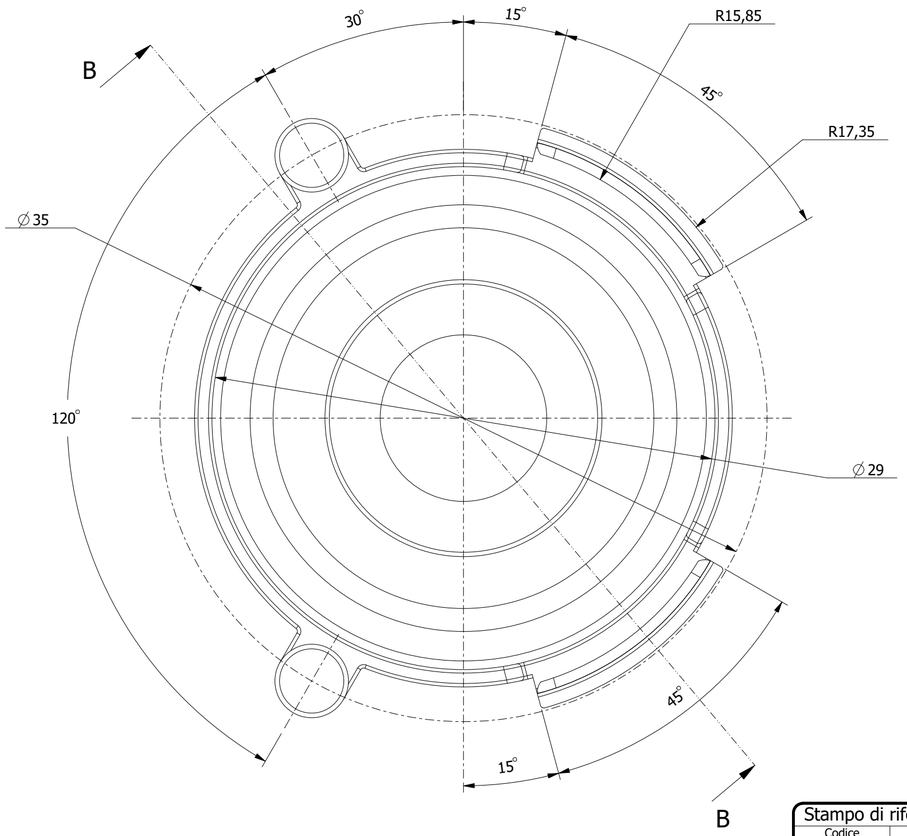

Stampo di riferimento	
Codice	Versione
ST382	-

1)	Rugosità generale superfici General surfaces roughness	Ra 1,6 ÷ 3,2 Rz 6,3 ÷ 12,5	5)	Quote d'ispezione Inspection dimensions	XX,XX	-	-	-	-
2)	Rugosità superfici di tenuta Seal surfaces roughness	Ra 0,8 Rz 3,2	6)	Linea divisione stampo Mold split line		-	-	-	-
3)	Raggi non quotati Unlisted radii	R0,3 +0,1 0	7)	Punto d'iniezione Injection point		01	Modificate tolleranze	18/02/2022 R.Fusetti	18/02/2022 R.Fusetti	18/02/2022 Fl.Ravazzani
4)	Smussi non quotati Unlisted chamfers	0,5x45° +0,1 0	8)	Indice di revisione Revision index	...	Nr.	Descrizione revisione / Revision description	Disegnato da Drawn by	Verificato da Checked by	Approvato da Approved by

Classe di tolleranza: Fine / Class tolerance: Thin
ISO 2768-f

Scostamenti limite ammessi per dimensioni lineari senza indicazione della tolleranza.
Maximum admitted deviations for linear dimensions without tolerances.

Da A / From To	0,5[1] ÷ 3	3÷6	6÷30	30÷120	120÷400	400÷1000	1000÷2000
Scost. / Dev.	±0,05	±0,05	±0,1	±0,15	±0,2	±0,3	±0,5

Scostamenti limite ammessi per dimensioni lineari di smussi e raccordi senza indicazione della tolleranza.
Maximum admitted deviations for linear dimensions of radius and chamfers without tolerances.

Da A / From To	0,5[1] ÷ 3	3÷6	>6
Scost. / Dev.	±0,2	±0,5	±1

Scostamenti limite ammessi per dimensioni angolari senza indicazione della tolleranza.
Maximum admitted deviations for angular dimensions without tolerances.

Da A / From To	10	10÷50	50÷120	120÷400	>400
Scost. / Dev.	±1°	±0°30'	±0°20'	±0°10'	±0°5'

1) Per le dimensioni nominali minori di 0,5 gli scostamenti devono essere indicati vicino alla dimensione nominale relativa.

1) For the nominal dimensions lower of 0,5 the deviations have to be indicated near of the relative nominal dimension.

Descrizione / Description

Tappo Serie R
Covering Cap R

ELETTROVALVOLE IDRAULICHE SOLENOID VALVES
Tel.: +39 0331 832515
Fax.: +39 0331 832501
www.rpesrl.it
customercare@rpesrl.it

Materiale / Material			Disegnato da / Drawn by	Data / Date
POM - -			R.Fusetti	08/10/2021
Colore / Color	Volume / Volume (cm^3)	Peso / Weight (g)	Verificato da / Checked by	Data / Date
Naturale Natural	2,39	3,37	R.Fusetti	08/10/2021
Scala / Scale	Formato / Format	Foglio / Sheet	Approvato da / Approved by	Data / Date
4:1	A2	1 / 1	Fl.Ravazzani	08/10/2021

TOLLERANZE GENERALI / GENERAL TOLERANCES
ISO 2768-fK

Disegno numero / Drawing number: C25G1000
Revisione / Revision: 01

R.P.E S.r.l. si riserva la proprietà di questo disegno con divieto di riprodurlo o renderlo noto a terzi senza la sua autorizzazione.
R.P.E. S.r.l. reserves the ownership of this drawing with prohibition of reproduction or disclosure to third parts without its authorization.